ADI SOYADI		DÜZ DİŞLİ	
SINIF - NO			

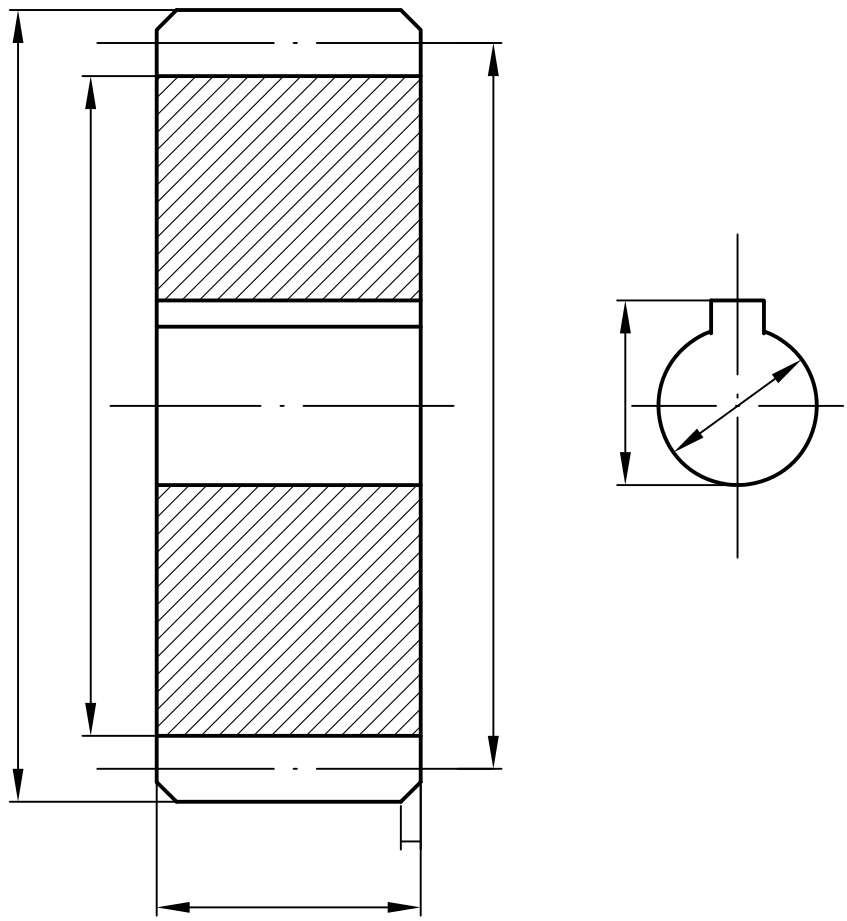

Baş.Tar.		Ölçü	Dişler	Yüzey Tem.	Zaman	Tert. Tut.	Ortalama Not		Öğrt. İmzası
Verilen Z.							Rakam ile	Yazı ile	
Bit. Tar.		30	20	20	10	20			
Harcanan Z.									